Katalogblatt

AUM 13

Automatische Unterputz-Wandarmatur mit Misch- oder Thermostatventil

AUM 13 sind automatische Designarmaturen für den Wandeinbau. Sobald die Hände in den Erfassungsbereich gehalten werden, fließt Wasser. Nach dem Entfernen der Hände fließt es für die eingestellte Zeit weiter (Nachlaufzeit zum Spülen des Waschbeckens). Die Armaturen sind mit Mischventil als AUM 13.2 oder mit Thermostatventil als AUM 13.TV erhältlich. Der Abstand zwischen Einbaukasten und Frontplatte ist einstellbar.

Die Frontplatten der Armaturen bestehen aus Edelstahl AISI 304 mit glänzender Oberfläche.



Komplette Lieferung

- Elektronik mit Sensoren
- Magnetventil
- Einbaukasten mit Verschraubung, Kugelhahn und Schläuchen
- Edelstahlabdeckung mit Auslaufarm
- Mischventil (AUM 13.2)
- Thermostatventil (AUM 13.TV)

Verfügbare Varianten

• AUM 13.2	Automatische Armatur für Warm- und Kaltwasser mit Mischventil, 12 V, 50 Hz
• AUM 13.TV	Automatische Armatur für Warm- und Kaltwasser mit Thermostatventil, 12 V, 50 Hz

Technische Details

• Sensorreichweite	Automatisch
• Wasserzulauf	G 1/2“
• Wasserdruck	0,1 - 1,0 MPa
• Nachlaufzeit	0-4 s (eingestellt: 1s)
• Stromversorgung	12 V, 50 Hz
• Leistungsaufnahme	6 VA
• Netzteil	ZAC 1/20 (max. 3x AUM 13) ZAC 1/50 (max. 8x AUM 13) ZAC 1/36L (max. 6x AUM 13)

Anforderungen an die Bauvorbereitung

- Wasserzulauf gemäß Schema vorbereitet.
- Kabel zur Stromversorgung mit 12 V, 50 Hz aus dem Netzteil ZAC vorbereitet.
- Nische für den Einbaukasten vorbereitet (+ anschließende Verfliesung).

Schema

AUM13.2

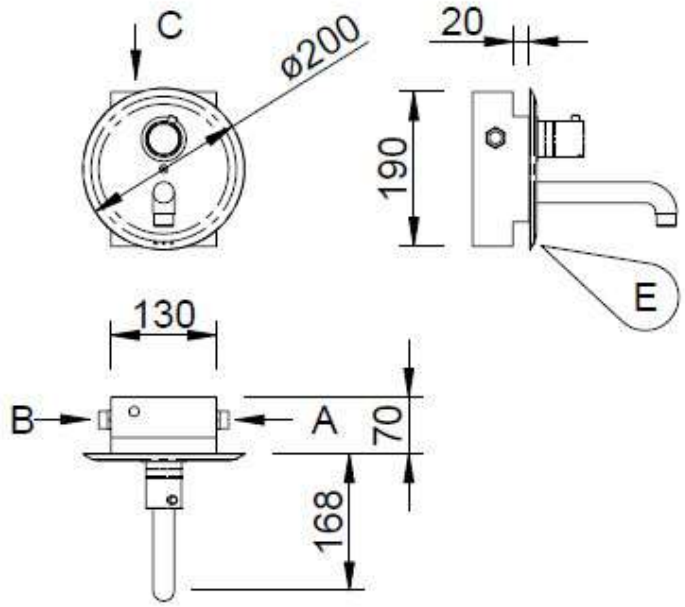

A – Kaltwasserzulauf G 1/2"

B – Warmwasserzulauf G 1/2"

C – Stromzuleitung, Kabel CYKY 2A x 1,5

E – Erfassungsbereich

AUM13.TV

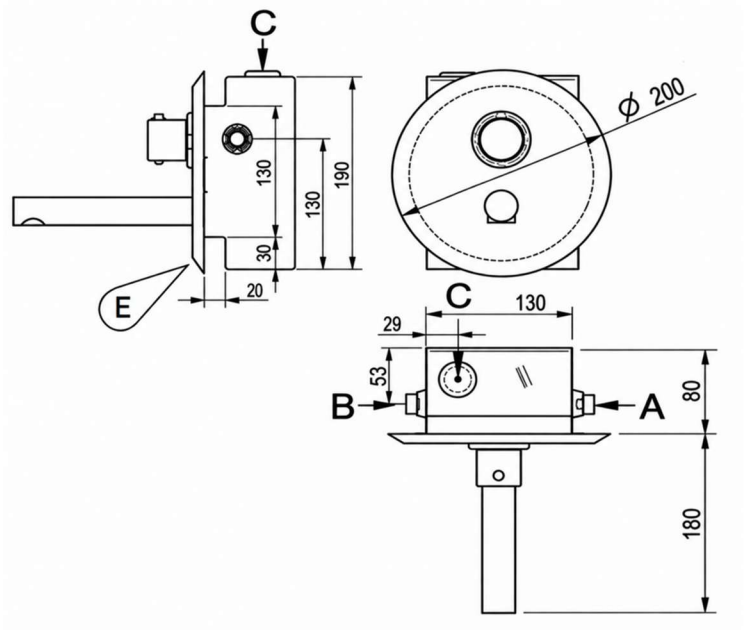

A – Kaltwasserzulauf G 1/2"
B – Warmwasserzulauf G 1/2"
C – Stromzuleitung, Kabel CYKY 2A x 1,5
E – Erfassungsbereich